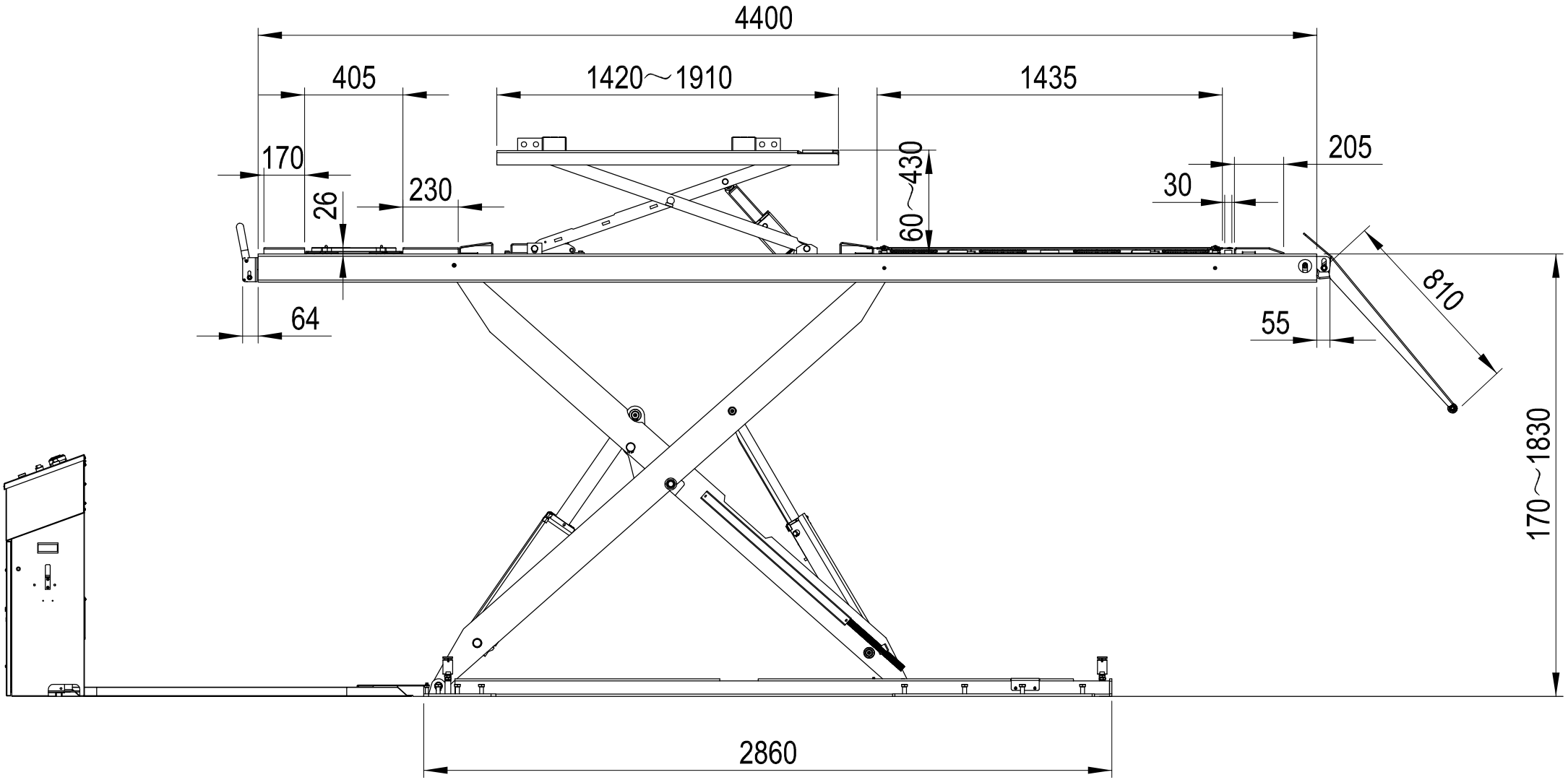
4400
405
1420～1910
1435
170
230
26
60～430
30
205
810
64
55
170～1830
2860

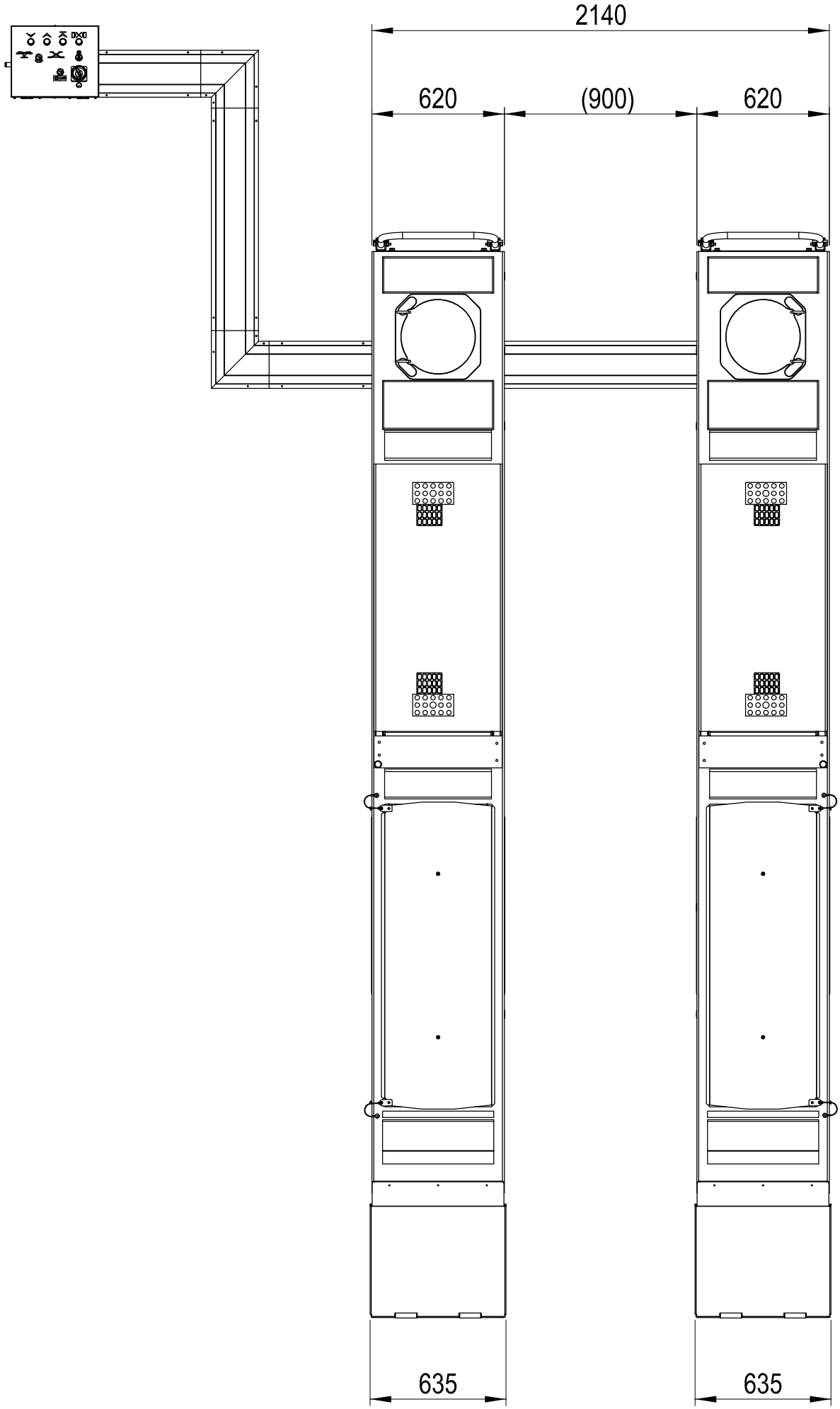
2140
620
(900)
620
635
635