Motorradabdrückschaufel mit Arm

Produktbilder

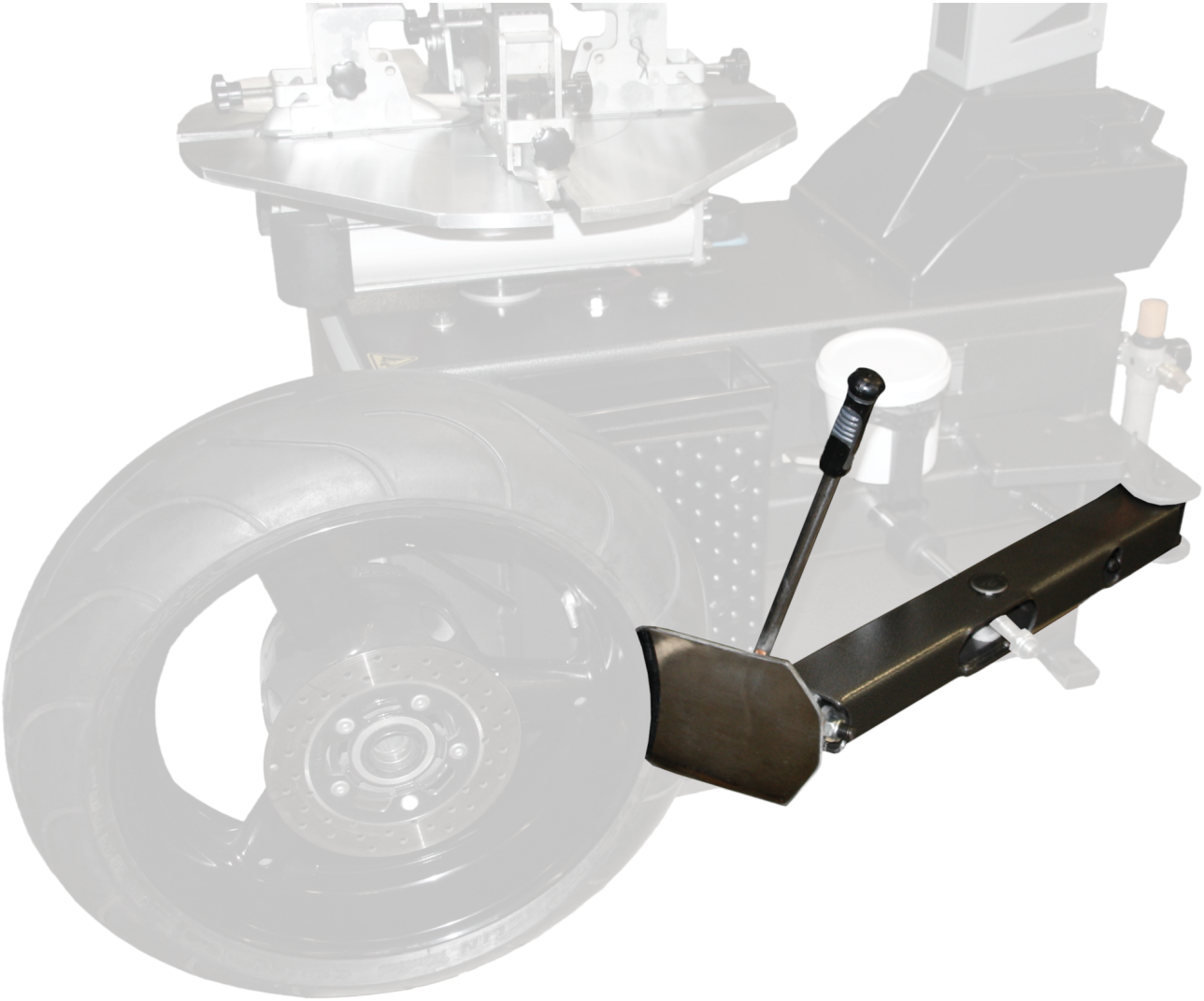

Kurzbeschreibung

Passend für ATH M72, ATH M52, ATH M32

Beschreibung

- Geeignet für die PKW-Reifenmontiermaschinen ATH M72, ATH M52 und ATH M32