Motorrad Abdrückgummi aufsteckbar
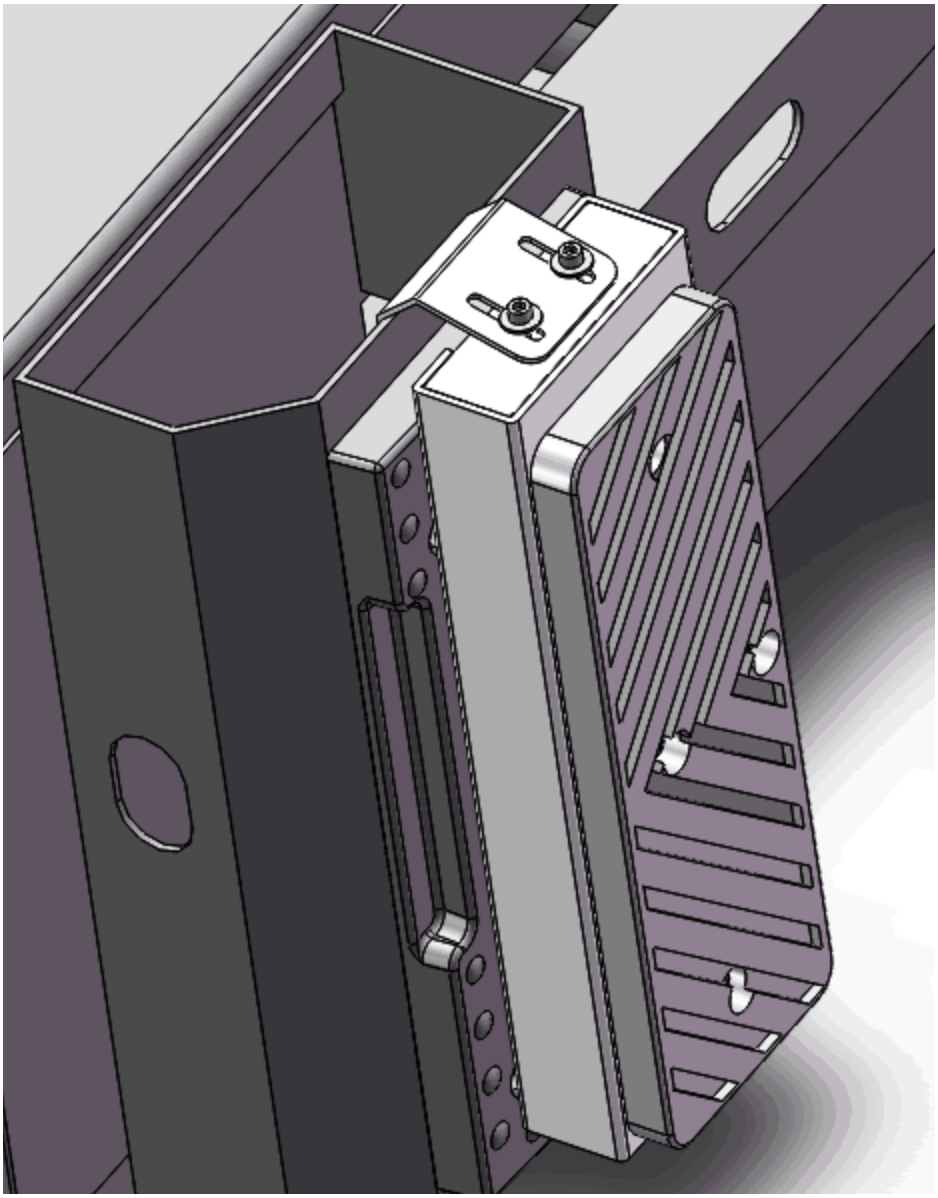
Produktbilder