Zusatzbefestigungs-Satz

Produktbilder

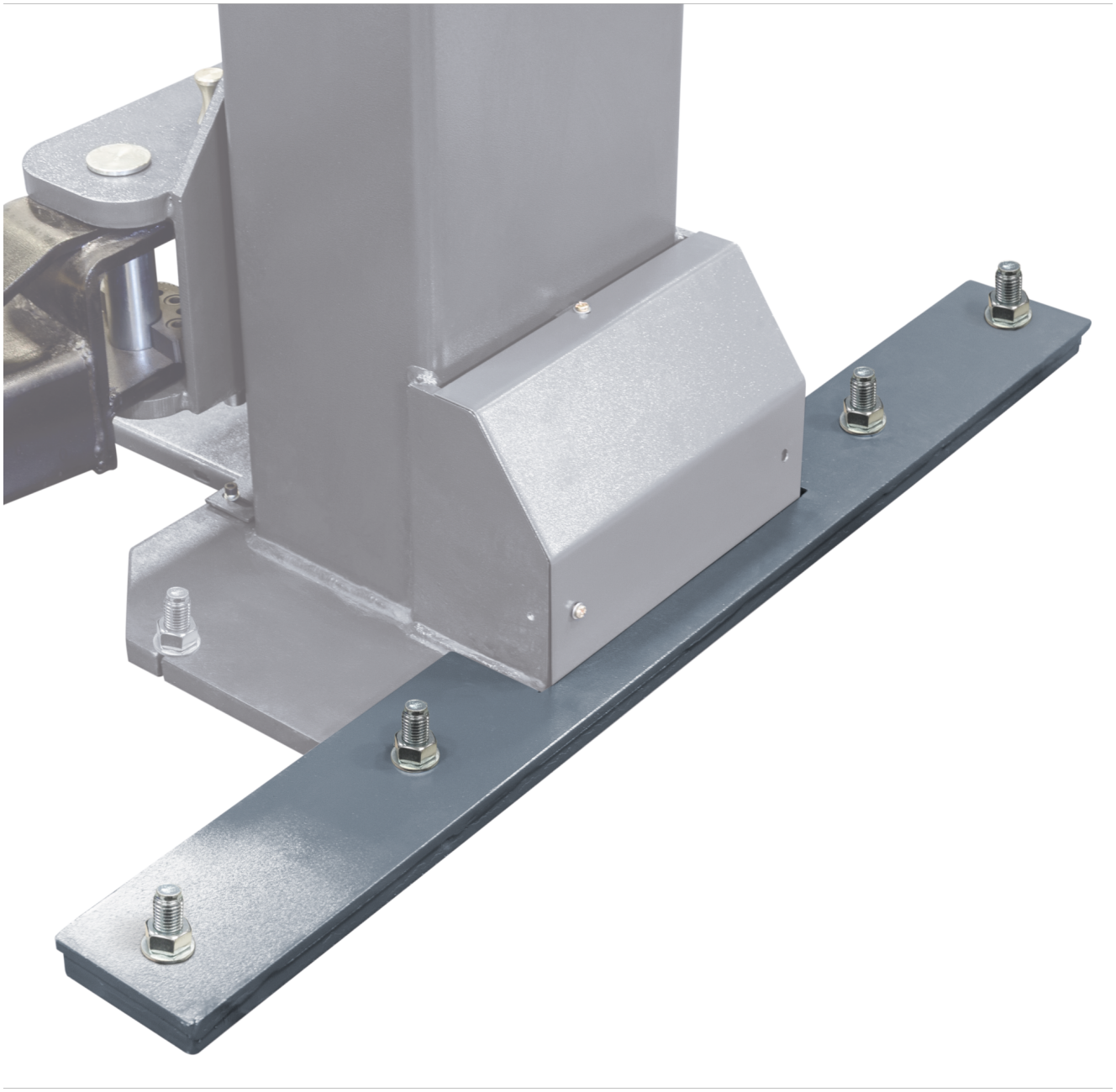

Kurzbeschreibung

Für 2-Säulen-Hebebühne ATH-Comfort Lift 3 - 4t